ﾃﾞｻﾞｲﾝ照明　灯具　（参考図）

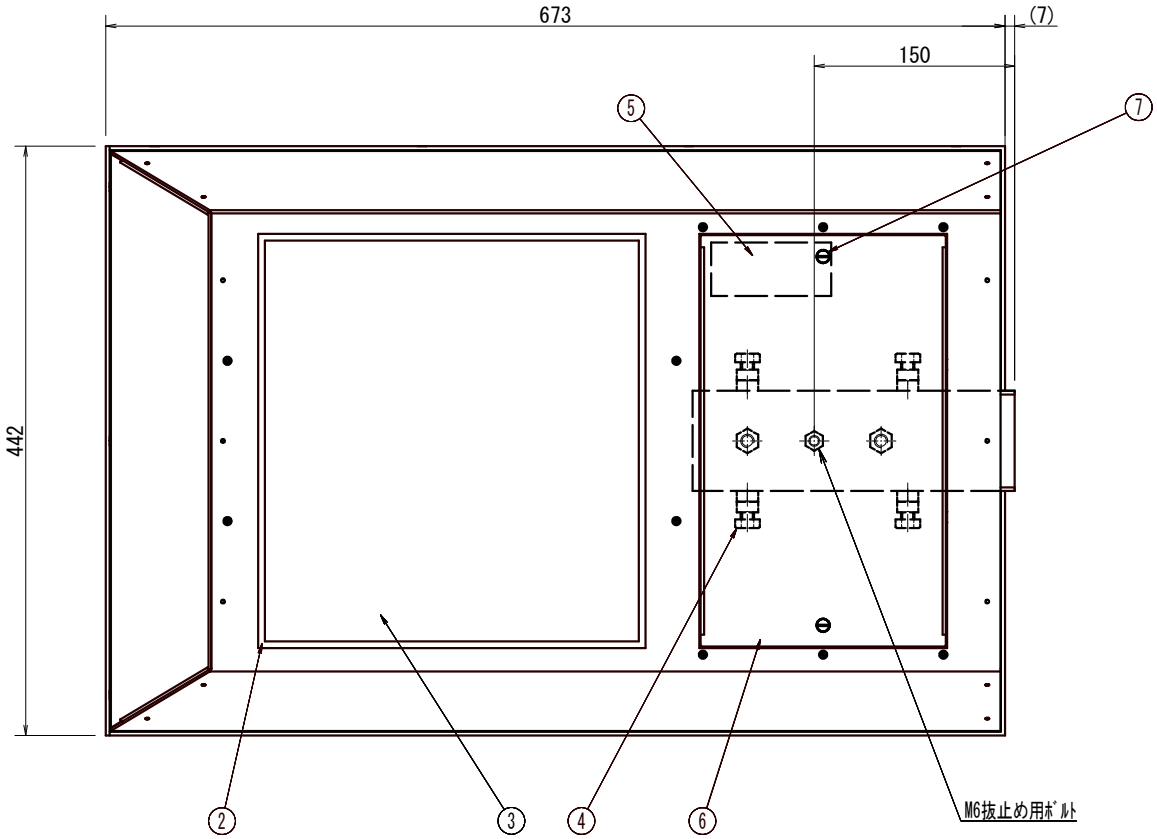

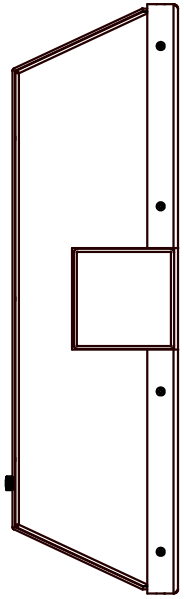

【定　格】

項　目	記銘値	単位	項　目	記銘値	単位
入力電圧	DC160	V	光源色	3000	K
入力電流	0.6	A	LED光束	11700	lm
入力電力	94	W	演色性	Ra70	
電源入力電力	100	W	使用環境温度	-30～35	℃
電源ユニット	別置型		保護等級	IP44	相当
固有エネルギー消費効率	117	lm/W	質量	7.0	kg

【結線図】

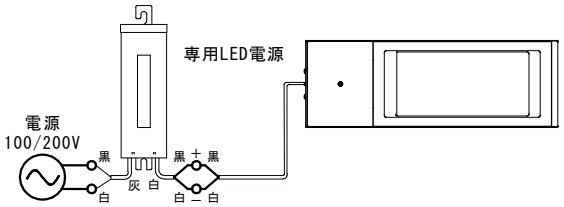

No.	名　称	数量	材　質	摘　要
1	ﾌﾚｰﾑ	1	ｱﾙﾐﾆｳﾑ	t2.0 粉体焼付塗装
2	光源ｶﾊﾞｰ	1	ｱﾙﾐﾆｳﾑ	t2.0 粉体焼付塗装
3	ｶﾞﾗｽ	1	強化ｶﾞﾗｽ	t4.0
4	締付けﾎﾞﾙﾄ	6	SUS	
5	端子台	1	磁器製	3P
6	蓋	1	ｱﾙﾐﾆｳﾑ	t1.5 粉体焼付塗装
7	蓋固定ﾋﾞｽ	2	黄銅	
8				
9				
10				

実施設計図面

工事名	Ｒ２那土　国道１９５号（丹生谷橋） 那賀・仁宇他　照明灯工事		
路線名等	国道１９５号		
工事箇所	那賀郡那賀町仁宇他（丹生谷橋）		
図面名	照明灯詳細図（照明灯取替）（参考図）		
縮尺	１／４	図面番号	１／１
会社名			
事業者名	徳島県南部総合県民局（那賀）		